atlantic

ODYSSÉE SPLIT

WARMTEPOMPBOILER OP BUITENLUCHT

De 4 punten

Natuurlijke innovatie
Groot sanitair comfort
Hoog Rendement
Bespaar energie
Milieu vriendelijk

PLUSPUNTEN

2 versies :
muur en staand model

Neemt zeer weinig plaats

Aansluitingen identiek als een klassieke elektrische boiler

BESPAAR

Optimalisatie door dag/nacht tarief

Tot 70% besparing tov het verbruik van een klassieke elektrische boiler

PERFORMANCE

COP van 3,8 bij lucht van 15°C

Anti-Corrosie geïntegreerd (ACI)

Geluidsarme werking van de buiten unit 42 dB(A) op 2 m

Model VM200

Natuurlijke innovatie

Beschikbaar in 2 versies, VM200 en VS300, de warmtepompboiler ODYSSÉE SPLIT is aangepast voor alle woningen, nieuwbouw of renovatie. Zijn hoeveelheden warm water verzekeren een uitzonderlijk hoog sanitair comfort dat voldoet aan de behoefte van een gezin van 2 tot 6 personen.

Met de warmtepomp aan de buitenkant van de woning, ODYSSÉE SPLIT, kapteert tijdens alle seizoenen de aanwezige caloriën in lucht om te voorzien in de produktie van warm water van de boiler die binnen staat.

ODYSSÉE SPLIT gebruikt de omgevingslucht als hernieuwbare energie dankzij het principe van de warmtepomp.
Zijn functie is zeer economisch en verleid de meest veeleisende gebruiker.

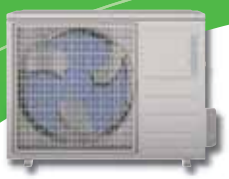

Buiten unit

VM200

VS300

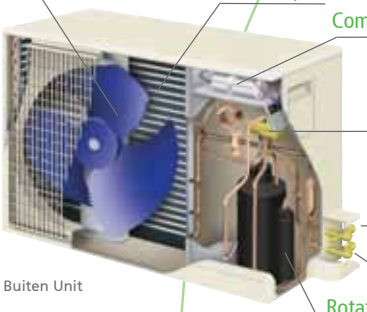

Buiten Unit

Ventilator

Verdamper

Compressor condensator

4-weg klep

3-weg klep

2-weg klep

Rotative compressor

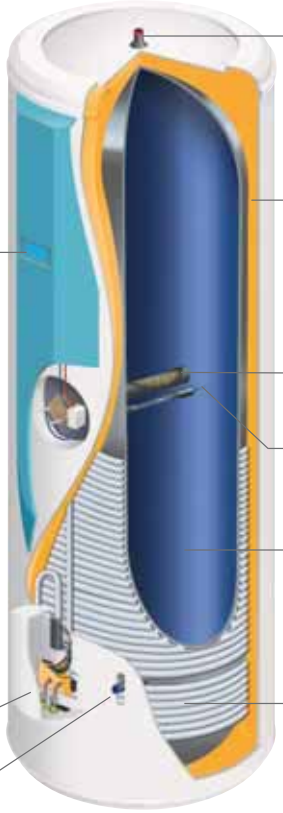

VS300

Warmwater uitlaat

Versterkte isolatie
polyrethaanschuim geïnjecteerd
Minder stilstandsverliezen
en onderhoud

Intelligente en ergonomische regeling
Optimalisatie door gebruik van dag/nacht tarief voor een maximale besparing

Droge weerstand 1800 W
Minimale kalkaanslag :
- aangepast voor alle type waterkwaliteit
- geen leegloop bij vervanging

Integrale Anti-Corrosie (ACI)
Titanium anode zonder vervanging

Kuip van geëmailleerd staal op 860°C
Homogeen en glad oppervlak
resistent tegen hard water

Condensor aan de buitenkant van de kuip
- Voor een sanitair veiligheid en verkomen kalkvorming
- Geoptimaliseerde uitwisselingsoppervlakte ten behoeve van de levensduur van de compressor

Aansluitkap voor koeltechnische leidingen

Koud water inlaat

ACI anti corrosion intégrale

TECHNISCHE KENMERKEN

	VM200	VS300
Capaciteit	200 l	300 l
COP volgens EN 255-3 (lucht 7°C)*	3,0	3,0
COP volgens EN 255-3 (lucht 15°C)*	3,8	3,8
Werkingsbereik	-5°C tot +42°C	-5°C tot +42°C
Opwarmtijd van 15 tot 51°C (lucht à 7°C)	4u20	6u20
Setpunt bereik SWW	45°C à 62°C	45°C à 62°C
Elektrische droge weerstand	Steatiet 1 800 W	Steatiet 1 800 W
Geluidsdruk van de buiten unit op 1 m	48 dB(A)	48 dB(A)
Geluidsdruk van de buiten unit op 5 m	34 dB(A)	34 dB(A)
Afmetingen boiler (HxbxD)	1 480 x 530 x 595 mm	1 765 x 588 x 667 mm
Afmetingen buiten unit (HxbxD)	525 x 700 x 250 mm	525 x 700 x 250 mm
Gewicht boiler (leeg/vol)	54/254 kg	78/378 kg
Gewicht buiten unit (leeg/vol)	30 kg	30 kg
Referentie		

* Voor een opwarming tussen 15° en 51°C

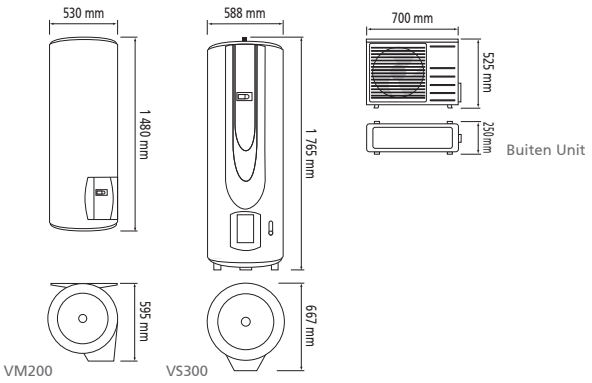

Atlantic BELGIUM N.V. - Avenue Château jaco, 1 - 1410 Waterloo
www.atlanticbelgium.be/Odyssee

atlantic